Ersatzteilliste

Typ: **TN 90.02 K**

Copyright © 10/97 CARRERA Industriesauger

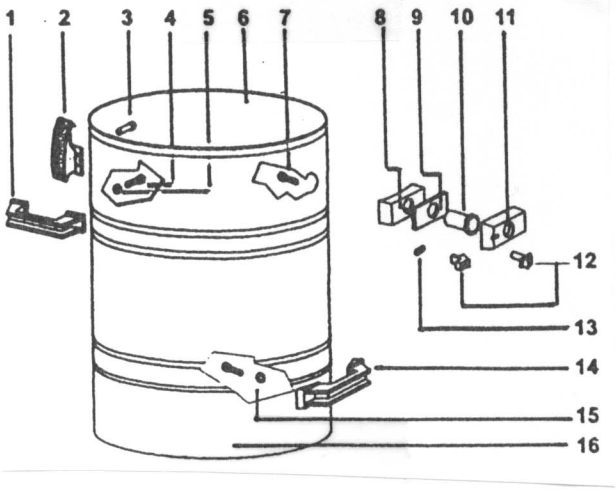

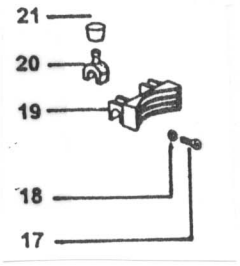

Behälter komplett		Bestell-Nr. **2.03252**	
1	Behältergriff	2	2.02993
2	Behälterklammer-PE	2	2.01847
3	Zugniete 5x15	4	2.01302
4	Schraube 5,0x25 X-VZS	4	2.03629
5	Dichtung zu Behältergriff	4	2.03883
6	Behälter VA, 90 ltr.	1	2.03253
7	Schraube 5,0x30	4	2.01026
8	Dichtprofil zu Einlaßfitting	1	2.02586
9	Dichtung zu Einlaßfitting	1	2.02846
10	Ablenkung	1	2.02593
11	Einlaßfitting außen	1	2.02766
12	Arretierung zu Einlaßfitting	1	2.02594
13	Spiralfeder zu Einlaßfitting	1	2.02608
14	Behältergriff	1	2.02993
15	Dichtung zu Kippgriff	2	2.02974
16	Schraube 5,0x25 X-VZS	2	2.03629
17	Schraube 5x20 V2A	4	2.03156
18	Dichtring zu Behältergriff	4	2.03883
19	Kippkralle PE	1	2.02968
20	Arretierung	2	2.02970
21	Kappe	2	2.02969

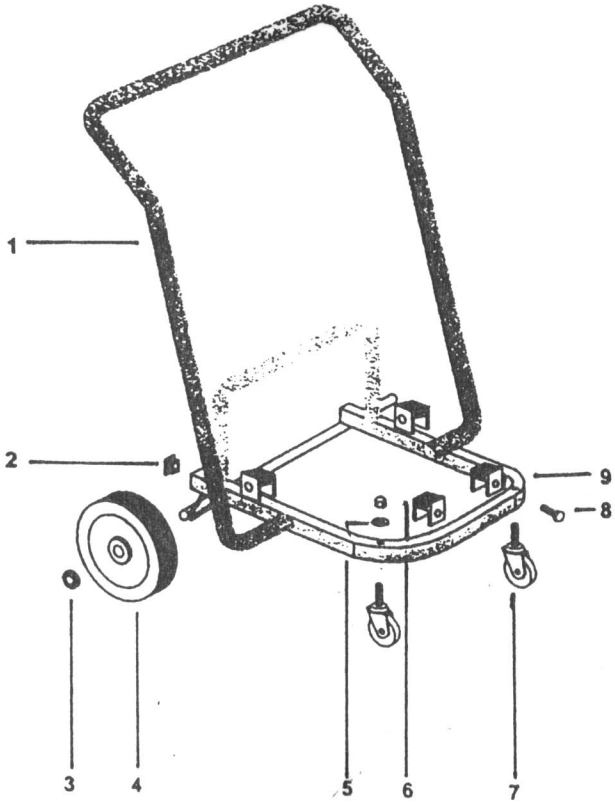

Kipp-Fahrwagen, 400 kpl.		Bestell-Nr. **2.03251**	
Nr.	Bezeichnung	St.	Bestell-Nr
1	Fahrgestell-Rahmen	1	2.03250
2	Blindkappe	2	2.00976
3	Klemmscheibe 18 ∅	2	2.02557
4	Rad 200 mm	2	2.00904
5	Abdeck-Kappe zu 200er Rad	2	2.03835
6	Scheibe M 10	2	2.01012
7	Hutmutter M 10	2	2.00478
8	Lenkrad mit Gewindebolzen	2	2.00479
9	Schraube 5,0x25 X-VZS	4	2.01979
10	Auflage U-Profil	4	2.03450
11	Griff-Schale	2	2.06250

Telefon (0 89) 610996-0
Telefax (0 89) 610996-99

Hersteller und Lieferant
D-82008 München-Unterhaching
GERMANY

Darf nicht vervielfältigt und ohne unsere schriftliche Genehmigung dritten Personen mitgeteilt werden. Wir behalten das Recht der ausschließlichen Auswertung unseres geistigen Eigentums vor!

Printed in Bavaria