Ersatzteilliste

Typ: **TN 80.02 S**

Copyright © 06/04 CARRERA Industriesauger

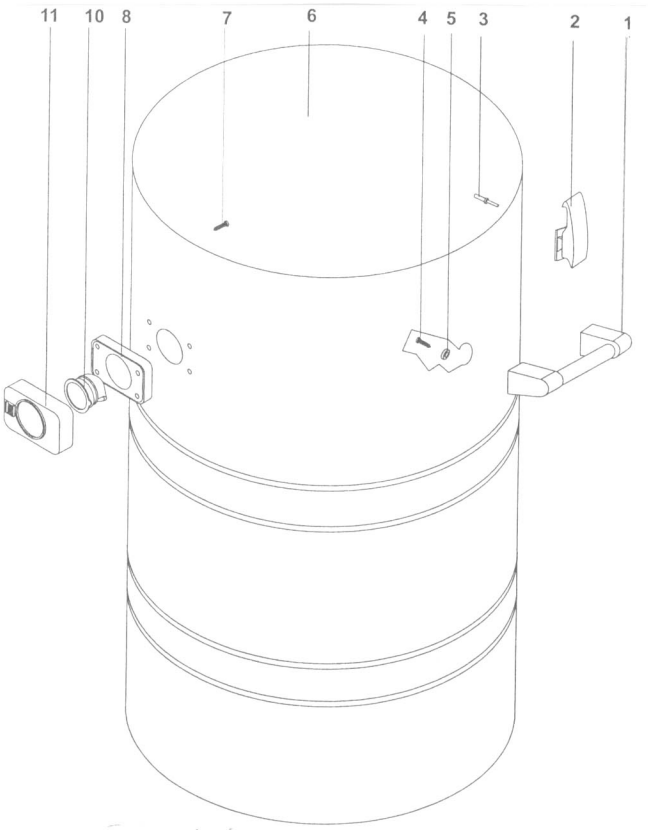

Behälter kpl.			Bestell-Nr. **2.02211**
1	Behältergriff	2	2.01073
2	Behälterklammern	2	2.01847/S
3	Zugniete 5x19	4	2.01302
4	Rapid-Fix 5x30	8	2.01026
5	Dichtung zu Griff	8	2.02974
6	Edelstahlbehälter	1	2.01555 SAT
7	Rapid-Fix 5x30	4	2.01026
8	Dichtprofil zu Ansaugfitting	1	2.02586
10	Ablenkung 99/60	1	2.02767
11	Ansaugfitting aussen LW60	1	2.02762

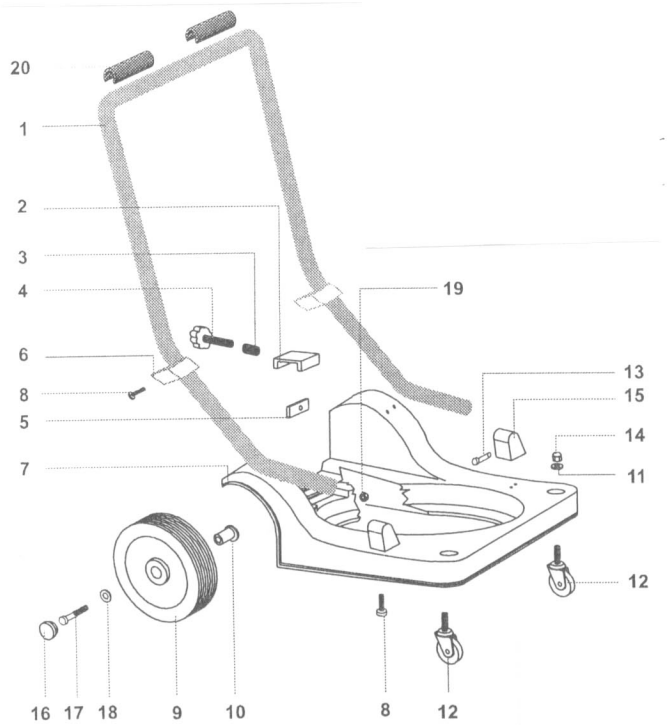

Fahrgestell kpl.			Bestell-Nr. **2.01087**
Nr.	Bezeichnung	St.	Bestell-Nr
1	Rohrbügel	1	2.01080
2	Behälter-Klemmkörper	1	2.00902
3	Spiralfeder	1	2.01402
4	Drehgriff M8 x 60	1	2.00914
5	Gewindeplatte	1	2.01403
6	Schubbügel-Befestigung	2	2.01076
7	Fahrgestellrahmen	1	2.01081
8	Rapid-Fix 5 x 20	8	2.01006
9	Rad 250	2	2.02896
10	Achshülse D20	2	2.01083
11	Scheibe M10	6	2.01012
12	Lenkrolle mit Gewindebolzen	2	2.00479
13	Zug-Niete 5 x 11	2	2.01301
14	Hutmutter M10	2	2.00478
15	Handrohr	2	2.01072
16	Abdeckkappe zu Rad	2	2.02972
17	Achs-Schraube M12 x 150	2	2.01084
18	Scheibe M12	6	2.01028
19	Zahnscheibe	2	2.02052
20	Griffschalen	2	2.06250

Telefon (0 89) 610996-0
Telefax (0 89) 610996-99
www.carrera-industriesauger.de

Hersteller und Lieferant
D-82008 Unterhaching
GERMANY

Darf nicht vervielfältigt und ohne unsere schriftliche Genehmigung dritten Personen mitgeteilt werden. Wir behalten das Recht der ausschließlichen Auswertung unseres geistigen Eigentums vor!

Printed in Bavaria